Návod k použití

HOME DELUXE
WIR MACHEN DEIN ZUHAUSE

Dětská postýlka WOLKENLAND se zásuvkou

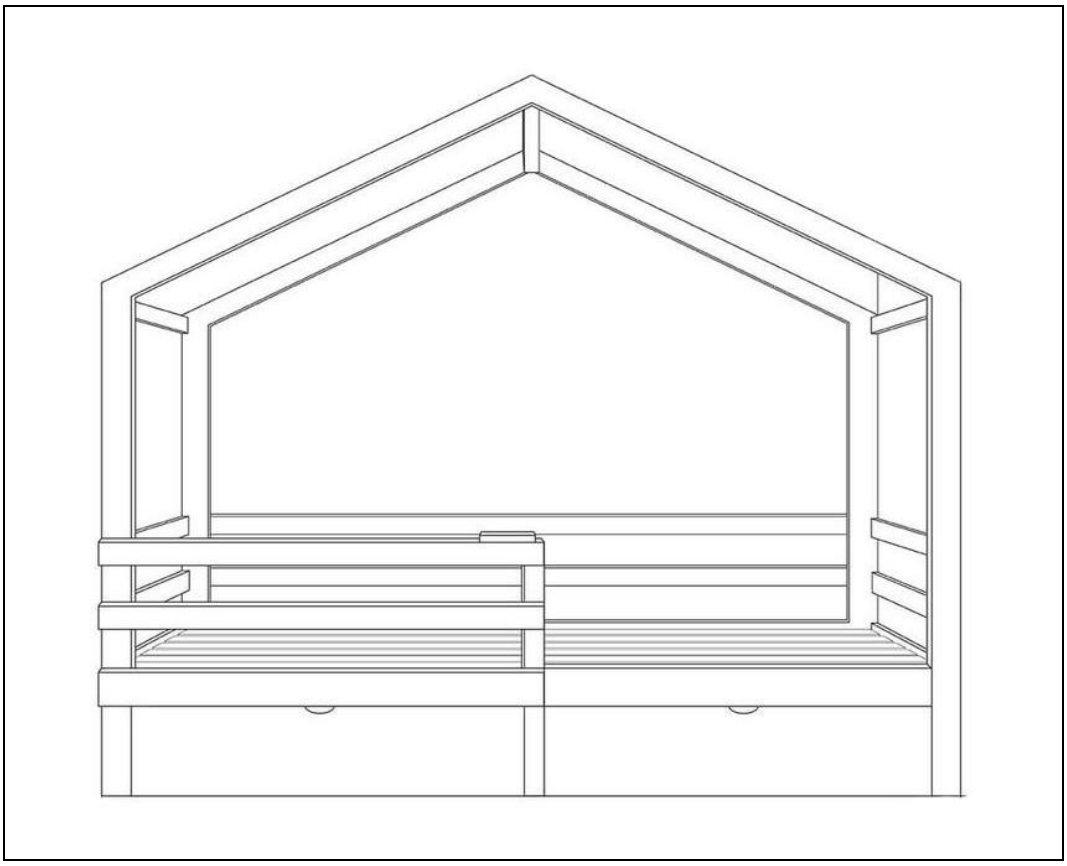

Navrženo v Německu

DŮLEŽITÉ:
USCHOVEJTE PRO POZDĚJŠÍ POUŽITÍ.
PEČLIVĚ SI PŘEČTĚTE!

Obsah

1. Obecné ... 3
1.1. Přehled produktů ... 3
1.2. Obecné informace ... 3
1.3. Záruka ... 3
2. Informace k návodu k použití ... 4
2.1. Dostupnost návodu k použití ... 4
2.2. Cílové skupiny návodu k použití ... 4
2.3. Informace o překladu ... 4
2.4. Vysvětlení symbolů ... 4
2.5. Obecné informace k návodu k použití ... 5
2.6. Použití v souladu s určením ... 5
2.7. Obecné bezpečnostní pokyny ... 5
3. Vlastnosti produktu ... 6
3.1. Technické údaje ... 6
4. Rozsah dodávky ... 6
5. Montáž ... 9
5.1. Bezpečnostní pokyny ... 9
5.2. Sestavení produktu ... 10
6. Použití ... 14
6.1. Bezpečnostní pokyny ... 14
6.2. První uvedení do provozu ... 14
6.3. Provoz ... 14
7. Odstraňování závad ... 14
8. Údržba a péče ... 15
8.1. Bezpečnostní pokyny ... 15
9. Demontáž ... 15
9.1. Bezpečnostní pokyny ... 15
10. Likvidace ... 15

10.1. Obecné pokyny 15

Vážení zákazníci,

děkujeme, že jste se rozhodli pro produkt společnosti **Home Deluxe GmbH**. Přejeme vám mnoho radosti s vaší novou dětskou postýlkou WOLKENLAND se zásuvkou.

Návod k použití vám pomůže při montáži, uvedení do provozu, používání a údržbě produktu. Návod k použití a bezpečnostní pokyny je nutné pečlivě a úplně přečíst. Dodržujte tyto pokyny, abyste předešli nebezpečí.

1. Obecné

1.1. Přehled produktů

WOLKENLAND	Číslo položky : Příroda	ID produktu ID: Šedá
90 x 200 cm	20781/49779	20784/49782

1.2. Obecné informace

Abychom splnili naše nároky, neustále zlepšujeme kvalitu, zjednodušujeme montáž a ovládání nebo přizpůsobujeme produkty přáním zákazníků. Vzhledem k těmto změnám je aktuální verze návodu k použití k dispozici na naší domovské stránce.

Označení „produkt“ se v návodu k použití používá pro dětskou postýlku „WOLKENLAND se zásuvkou“.

1.3. Záruka

Od data nákupu platí zákonná odpovědnost za vady a záruční práva.
Společnost Home Deluxe GmbH nenese žádnou odpovědnost za škody způsobené nedodržením návodu k použití. Reklamace vzniklé v důsledku nesprávné montáže nebo použití jsou ze záruky vyloučeny. V případě vad produktu se prosím obraťte písemně prostřednictvím kontaktního formuláře na naší domovské stránce na náš zákaznický servis a uveďte název produktu, sériové číslo a fotografii typového štítku:

Home Deluxe GmbH
Schanzeweg 2
32312 Lübbecke
Německo
Tel.: +49 (0)5743 6181-0
www.home-deluxe-gmbh.de

V případě dalších dotazů je vám k dispozici náš zákaznický servis, který můžete kontaktovat prostřednictvím kontaktního formuláře.

2. Informace k návodu k použití

2.1. Dostupnost návodu k použití

Návod k použití je součástí produktu a měl by být uchováván v úplném znění v bezprostřední blízkosti produktu.

2.2. Cílové skupiny návodu k použití

Návod k použití musí být přečten a dodržován každou osobou, která se podílí na některé z následujících činností nebo na používání produktu:

- Vybalení
- Montáž / instalace
- Uvedení do provozu / provoz
- Údržba / kontrola / péče
- Odstraňování závad / opravy
- Likvidace

2.3. Informace o překladu

Původní návod k použití byl sepsán v německém jazyce. Všechny ostatní dostupné jazykové verze jsou překlady německé verze.

2.4. Vysvětlení symbolů

Symbol	Vysvětlení symbolů
	**VAROVÁNÍ** Tento symbol upozorňuje na možné nebezpečí, které může vést k smrtelným nebo těžkým zraněním. Před provedením příslušného montážního nebo aplikačního kroku je nutné si přečíst příslušné upozornění.
	**INFO** Tento symbol označuje důležité informace a upozorňuje na možné škody na majetku. Před provedením příslušného montážního nebo aplikačního kroku si tyto informace přečtěte, abyste porozuměli problémům a předešli škodám.
	**Označení CE** Tento symbol označuje shodu produktu s platnými požadavky, které na nás klade Evropské společenství. Aktuální prohlášení o shodě je k dispozici na vyžádání u společnosti Home Deluxe GmbH.
	**Používejte pouze v interiéru** Tento symbol upozorňuje, že výrobek smí být používán pouze v interiéru.
	**Přečtěte si návod k použití** Tento symbol upozorňuje, že před montáží/instalací a/nebo obsluhou zařízení je nutné pečlivě přečíst návod k použití.

2.5. Obecné informace k návodu k použití

Návod k použití se vztahuje na dětskou postýlku WOLKENLAND se zásuvkou. Obsahuje důležité informace o montáži, provozu, údržbě a čištění. Návod k použití, zejména bezpečnostní pokyny, je nutné před uvedením výrobku do provozu pečlivě přečíst. Návod k použití pečlivě uschovejte. Produkt používejte pouze v souladu s tímto návodem k použití, aby nedošlo k náhodnému zranění nebo poškození. Pokud dětskou postýlku WOLKENLAND se zásuvkou předáte třetí osobě, předávejte jí také tento návod k použití.

2.6. Použití v souladu s určením

Produkt je vysoce kvalitní, odolný a určený výhradně pro soukromé použití v přiměřeném a obvyklém rozsahu. Náš produkt **není** určen pro komerční použití. Komerční použití je povoleno pouze s písemným souhlasem společnosti Home Deluxe GmbH. Produkt je určen jako postel (spací místo) pro vnitřní použití.

Produkt používejte pouze v souladu s tímto návodem k použití. Jakékoli jiné použití se považuje za použití v rozporu s určením a může vést k poškození majetku nebo zranění osob. Výrobce nenese žádnou odpovědnost za škody, které vzniknou nebo vznikly v důsledku použití v rozporu s určením nebo nesprávného použití.

2.7. Obecné bezpečnostní pokyny

Obecné bezpečnostní pokyny



- Nesprávné zacházení může vést k vážným zraněním osob a škodám na majetku. Proto smí montáž, instalaci, uvedení do provozu, odstraňování poruch, údržbu a opravy provádět pouze kvalifikované osoby.
- Produkt mohou používat děti od 8 let a starší, stejně jako osoby se sníženými fyzickými, smyslovými nebo mentálními schopnostmi nebo s nedostatečnými zkušenostmi a znalostmi, pokud jsou pod dohledem nebo byly poučeny o bezpečném používání zařízení a rozumí z toho vyplývajícím nebezpečím.
- Produkt montujte **pouze** v případě, že je dodávka kompletní a bez vad.
- Ujistěte se, že všechny díly jsou nepoškozené a správně namontované. Nesprávná montáž může vést k nebezpečí zranění. Poškozené díly mohou ovlivnit bezpečnost a funkci.
- Produkt umístěte pouze na bezpečný, rovný a pevný podklad.
- Ne provádějte žádné změny na produktu.

Nebezpečí pro děti



- Držte děti mimo dosah obalových materiálů. Hrozí mimo jiné nebezpečí udušení!
- Držte děti mimo dosah produktu.
- Během montáže produktu držte děti mimo místo montáže. Součástí dodávky jsou malé části, které mohou být spolknuty nebo způsobit vážná zranění.
- Děti se mohou při hraní s výrobkem nebo při zvedání výrobku zranit.
- Produkt neinstalujte přímo do herní oblasti ani do její bezprostřední blízkosti.
- Vysvětlete dětem správné zacházení s výrobkem a nikdy je nenechávejte bez dozoru, když si hrají.
- Vysvětlete dětem správné zacházení s výrobkem.
- Zajistěte, aby malé děti nevkládaly malé části do úst.

Nebezpečí zranění

Nesprávné zacházení s výrobkem může vést ke zranění.



- Před každým použitím zkontrolujte, zda produkt nevykazuje viditelné poškození.
- Neprovádějte žádné konstrukční změny na výrobku. Jakékoli změny musí být schváleny písemným souhlasem výrobce a provedeny podle pokynů.
- V případě poškození nesmí být výrobek dále používán. Poškozené díly musí být opraveny nebo nahrazeny originálními náhradními díly.
- Dbejte na trvalou a stabilní instalaci produktu, aby nedošlo ke zranění.

Nebezpečí poškození



- Nesprávné zacházení s výrobkem může vést k jeho poškození.
- Neotvírejte obal ostrými předměty (např. nožem, nůžkami nebo podobnými předměty), protože by mohlo dojít k poškození produktu. Při otevírání buďte opatrní.
- Pokud obal otevřete neopatrně nožem nebo jinými ostrými předměty, může dojít k poškození produktu. Při otevírání postupujte velmi opatrně.
- Nepoužívejte produkt v blízkosti zdrojů tepla nebo otevřeného ohně.

3. Vlastnosti produktu

3.1. Technické údaje

WOLKENLAND	Rozměry (V x Š x H)	Materiál	Zásuvky	Hmotnost	max. Nosnost
90 x 200 cm	160 x 96 x 204 cm	Borové dřevo	Hloubka 60 cm	33 kg	150 kg

4. Rozsah dodávky

Při dodání zkontrolujte, zda obal není poškozen. Dále ihned po vybalení zkontrolujte, zda je dodávka kompletní a zda je produkt a všechny jeho součásti v bezvadném stavu. Produkt smontujte pouze v případě, že je dodávka kompletní a nepoškozená.

Obsah dodávky postele

Č.	Popis	Počet	Obrázek
1	Střešní rám (levý, pravý)	1	
2	Střešní rám (vpředu vzadu)	2	
3	Střešní rám strana	2	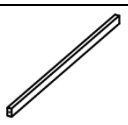

Č.	Popis	Počet	Obrázek
4	Střešní středová vzpěra	1	
5	Sloupek (vpředu vlevo vzadu vpravo)	2	
6	Sloupek (vpředu vpravo)	1	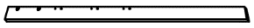
7	Sloupek (vzadu vlevo)	1	
8	Střední nosník vpředu	1	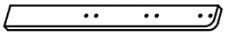
9	Střední nosník vzadu	1	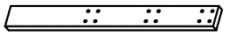
10	Horní ochranná lišta proti pádu	1	
11	Ochranná lišta proti pádu uprostřed	1	
12	Ochranná lišta proti pádu dole	1	
13	Kryt	2	
14	Spodní část rámu postele	1	
15	Lamelová rošt	16	
16	Odkládací plocha	1	
17	Rám postele strana (nahoře uprostřed)	4	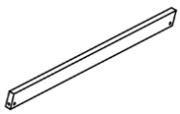
18	Rám postele strana (dole)	2	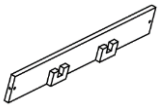
19	Příčná vzpěra	4	
20	Pružinová dřevěná lišta velká	4	
21	Rám postele nahoře uprostřed (vlevo)	2	

Č.	Popis	Počet	Obrázek
22	Rám postele nahoře uprostřed (vpravo)	2	
23	Podkonstrukce vlevo vpravo	2	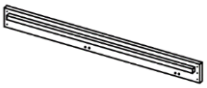
24	Podkonstrukce vpředu vzadu	2	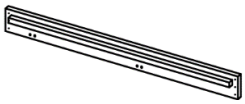
25	Rám postele dole	1	
26	Střední vzpěra vpředu	2	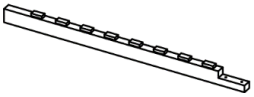
27	Střední vzpěra vzadu	2	
A	Šroub 6 x 70	13	
B	Šroub 6 x 25	18	
C	Šroub 3,5 x 55	17	
D	Šroub 6 x 45	11	
E	Šroub 3,5 x 35	19	
F	Šroub 3 x 16	48	
G	Spojka postele	8	
H	Šroub 6 x 35	18	
I	Šroub 6 x 40	4	
J	Imbusový klíč	1	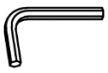
K	Pomocná lišta	1	

Obsah dodávky Zásuvka

Č.	Popis	Počet	Obrázek
28	Zásuvka vpředu		
29	Zadní zásuvka		

Č.	Popis	Počet	Obrázek
30	Zásuvka na boku		
31	Dno zásuvky		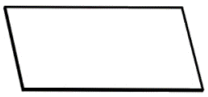
32	Přední strana zásuvky		
33	Kolečka	8	
34	Šroub 6 x 25	4	
35	Šroub 3 x 35	16	
36	Šroub 3 x 15	24	

5. Montáž

5.1. Bezpečnostní pokyny

Je nutné si přečíst všechny informace týkající se bezpečnosti a zdraví.

Nebezpečí zranění
Nesprávná manipulace při montáži může vést ke zranění.



- Váš produkt je dodáván v několika balících. Ujistěte se, že balíky jsou otevřeny nahoře. Při otevírání balíků buďte velmi opatrní, protože balíky obsahují křehké části.
- Vyhněte se vlhkým nebo silně znečištěným místům jako místu instalace.
- Produkt umístěte pouze na bezpečný, rovný a pevný podklad, který trvale odolá zatížení.
- Chyby při obsluze, chyby při montáži nebo poškození vzniklé při montáži jsou ze záruky vyloučeny.
- K montáži produktu jsou zapotřebí minimálně 2 osoby.
- Při montáži noste ochranný oděv, jako jsou bezpečnostní boty a ochranné rukavice.
- **Upozorňujeme, že společnost Home Deluxe GmbH v zásadě nehradí žádné náklady na montáž nebo řemeslné práce, jako jsou náklady na elektrikáře nebo podobné náklady na odborníky.**

5.2. Montáž produktu

Produkt je dodáván v rozloženém stavu a jeho montáž je snadná. Pečlivě dodržujte montážní pokyny. V případě nedodržení pokynů není zaručena funkčnost a bezpečnost produktu.

Potřebné nářadí

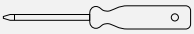	Šroubovák		Měřicí pásmo
	Tužka	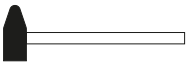	Kladivo
	Imbusový klíč		Řezací nůž

- Následující pokyny je nutné pečlivě přečíst.
- Příslušenství se nachází v horní části produktu.

Sestavení postele

Obrázek	
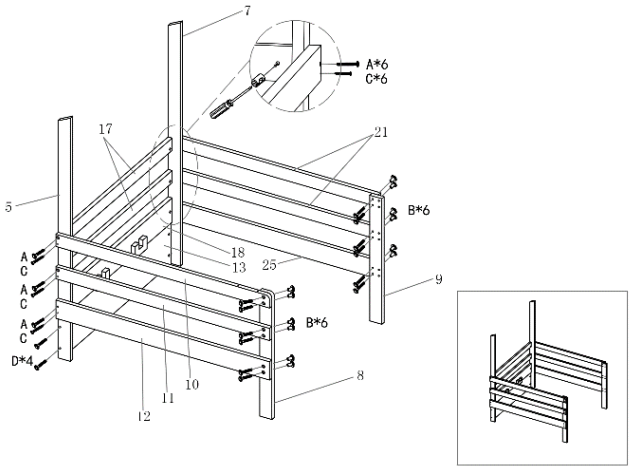	**Krok 1**

Obrázek	
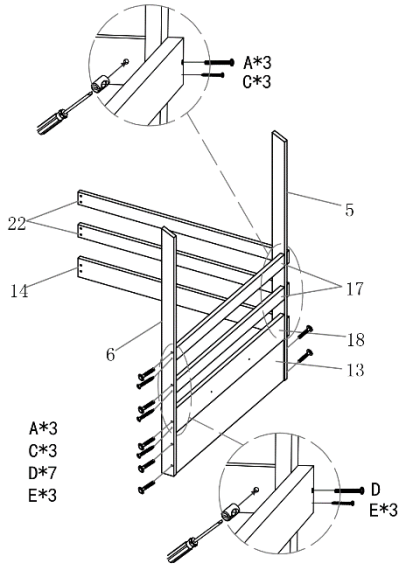	**Krok 2**
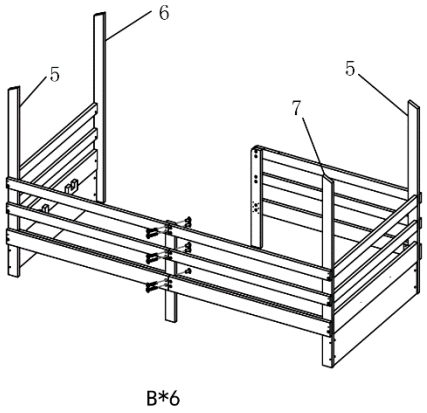	**Krok 3**
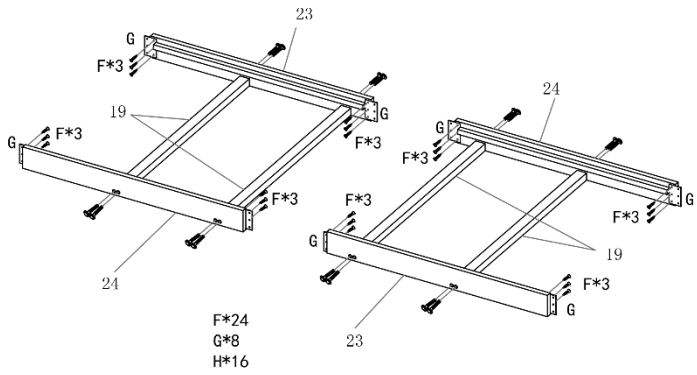	**Krok 4**

Obrázek	
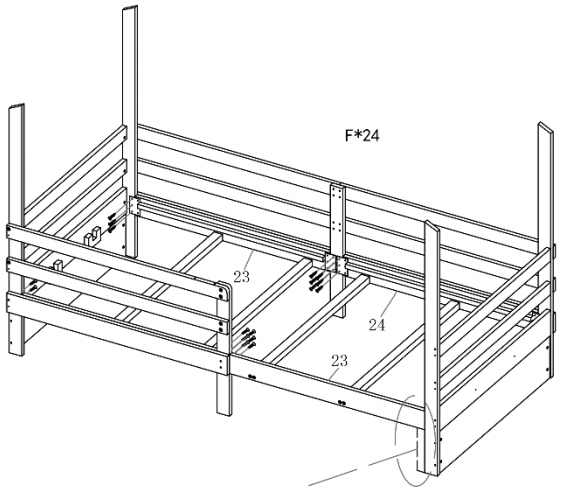	**Krok 5**
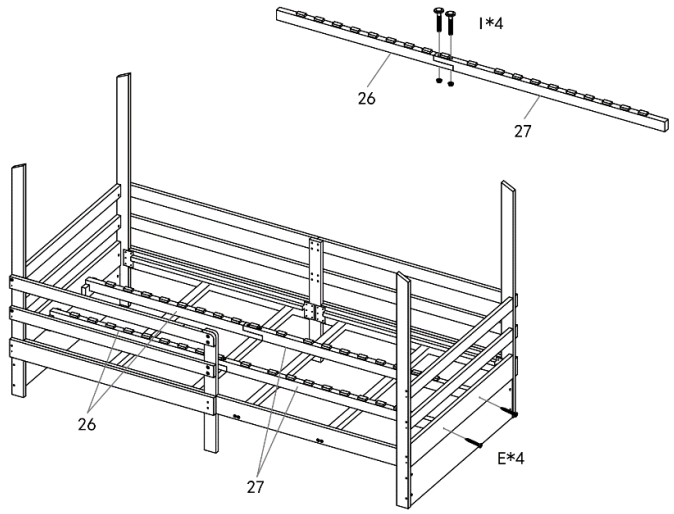	**Krok 6**
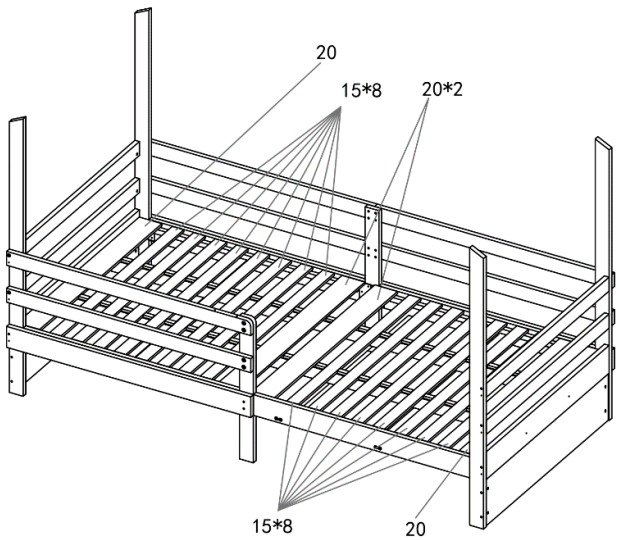	**Krok 7**

Obrázek	
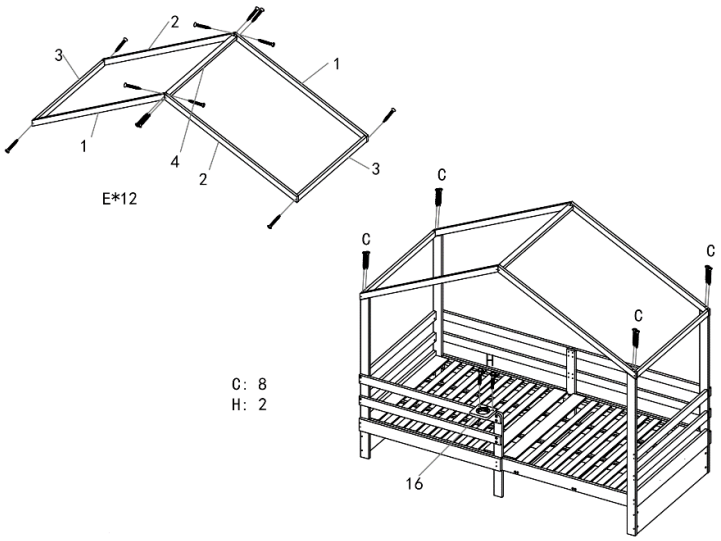	**Krok 8**

Sestavení zásuvky

Obrázek	
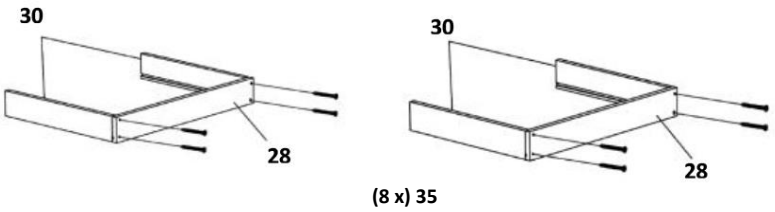	**Krok 1**
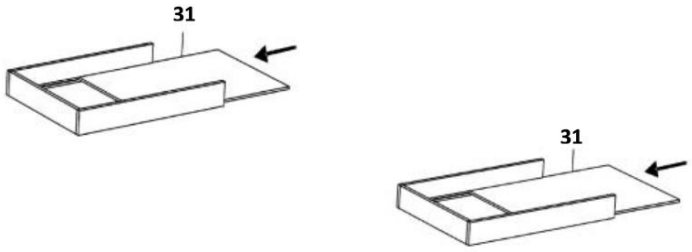	**Krok 2**
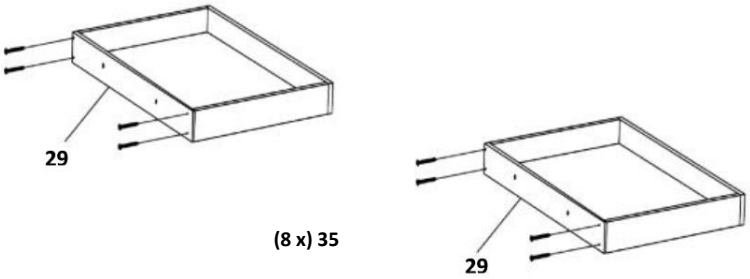	**Krok 3**

Obrázek	
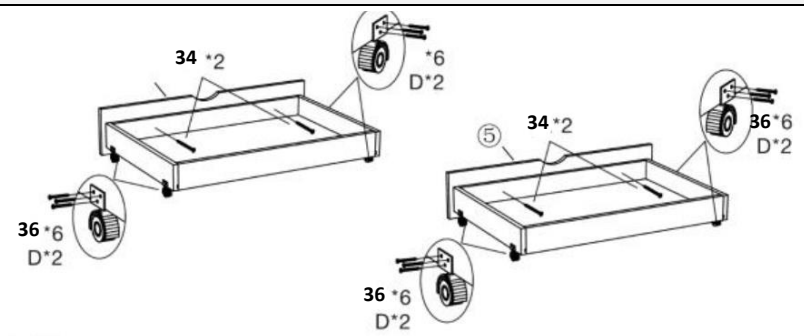	**Krok 4**
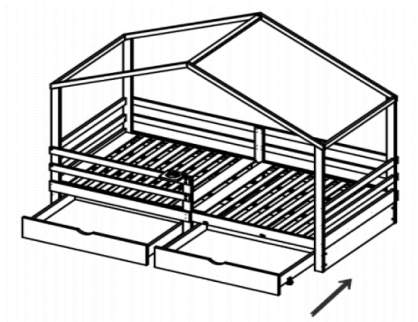	**Krok 5**

6. Použití

6.1. Bezpečnostní pokyny

Následující informace týkající se bezpečnosti a zdraví je nutné pečlivě přečíst.

Nebezpečí zranění
Nesprávné zacházení při provozu může vést ke zranění.



- Nepoužívejte poškozený výrobek.
- Ne provádějte žádné úpravy produktu.
- Pravidelně kontrolujte šrouby.

6.2. První uvedení do provozu

Před prvním uvedením do provozu zkontrolujte, zda produkt není poškozen. Produkt smí být používán pouze v nepoškozeném stavu.

6.3. Provoz

Před použitím produktu zkontrolujte

- je v řádném stavu.

7. Odstraňování poruch

Pokud se při provozu vyskytnou následující poruchy, zkontrolujte prosím příčiny poruchy podle následující tabulky. Pokud poruchu nelze odstranit pomocí uvedených opatření, produkt vyřaďte z provozu.

Porucha	Možná příčina	Řešení
Produkt se kýve nebo vibruje	- Produkt stojí na nerovném povrchu - Upevňovací šrouby se uvolnily - Produkt je příliš zatížen	- Postavte produkt na rovný povrch - Utáhněte upevňovací šrouby - Dodržujte mezní zatížení

8. Údržba a péče

8.1. Bezpečnostní pokyny

Nebezpečí zranění
Nesprávné zacházení při používání může vést ke zranění



- Naše dětská postýlka je velmi snadno udržovatelná a doporučujeme povrch čistit pouze měkkým hadříkem nebo mírně navlhčeným hadříkem.
- Povrch je vhodný pro každodenní použití a nevyžaduje žádné další ošetření.
- V zásadě by všechny nečistoty a tekutiny (např. nápoje) měly být okamžitě otřeny mírně navlhčeným hadříkem.
- Čištění a údržbu nesmí provádět děti.

9. Demontáž

9.1. Bezpečnostní pokyny

Nebezpečí poranění
Nesprávné zacházení při demontáži může vést ke zranění.



- Produkt má velké rozměry, k demontáži jsou zapotřebí minimálně 2 osoby.
- Před demontáží zajistěte výrobek proti pádu.

Demontáž produktu se provádí v opačném pořadí než montáž. (**viz kapitola Montáž**)

10. Likvidace

10.1. Obecné pokyny



- Produkt a všechny jeho součásti zlikvidujte v souladu s místními a národními předpisy, aby nedošlo k poškození životního prostředí.
- Naše obaly jsou vyrobeny z ekologických materiálů. Lze je recyklovat a použít jako cenné suroviny. Obalový materiál (kartony, obaly na nečistoty atd.) zlikvidujte odděleně a správným způsobem v souladu s platnými národními předpisy.
- V případě nejistoty ohledně likvidace se obraťte na náš zákaznický servis.
- Informace o správném likvidaci získáte také v místních sběrných dvorech.

Home Deluxe GmbH
Schanzeweg 2
32312 Lübbecke
Německo
Tel.: +49 (0)5743 6181-0
www.home-deluxe-gmbh.de

GA-199-00_WOLKENLAND
2024/04